Cool Control 1 l

Bedienungsanleitung
Instructions for use
Mode d'emploi
Istruzioni per l'uso
Gebruiksaanwijzing
Modo de empleo
Manual de instruções
Bruksanvisning
Instruksjonsbok
Instrukcja obsługi
Руководство по эксплуатации
Návod k obsluze

Ihr Cool Control

Bedienelemente **3**
Wichtige Hinweise **4**
Bestimmungsgemäße Verwendung 4
Zu Ihrer Sicherheit 4
1 Vorbereiten und in Betrieb nehmen **6**
Aufstellen und anschließen 6
Milchfüllstandsanzeige kalibrieren 6
Edelstahlbehälter vorbereiten 6
2 Milch kühlen **7**
Informationen zum Betrieb des Cool Control 7
3 Reinigung und Pflege **7**
4 Milchfüllstandsanzeige kalibrieren **8**
5 Transport und umweltgerechte Entsorgung **8**
Transport 8
Entsorgung 8
6 Technische Daten **8**
7 JURA-Kontakte / Rechtliche Hinweise **8**

Symbolbeschreibung

Warnhinweise	
⚠ **VORSICHT** ⚠ **WARNUNG**	Beachten Sie stets die Informationen, die durch VORSICHT oder WARNUNG mit Warnpiktogramm gekennzeichnet sind. Das Signalwort **WARNUNG** weist Sie auf mögliche schwere Verletzungen hin, das Signalwort **VORSICHT** auf mögliche leichte Verletzungen.

Verwendete Symbole	
▸	**Handlungsaufforderung.** Hier werden Sie zu einer Aktion aufgefordert.
ℹ	**Hinweise** und Tipps, damit Ihnen der Umgang mit Ihrem Cool Control noch leichter fällt.

Bedienelemente

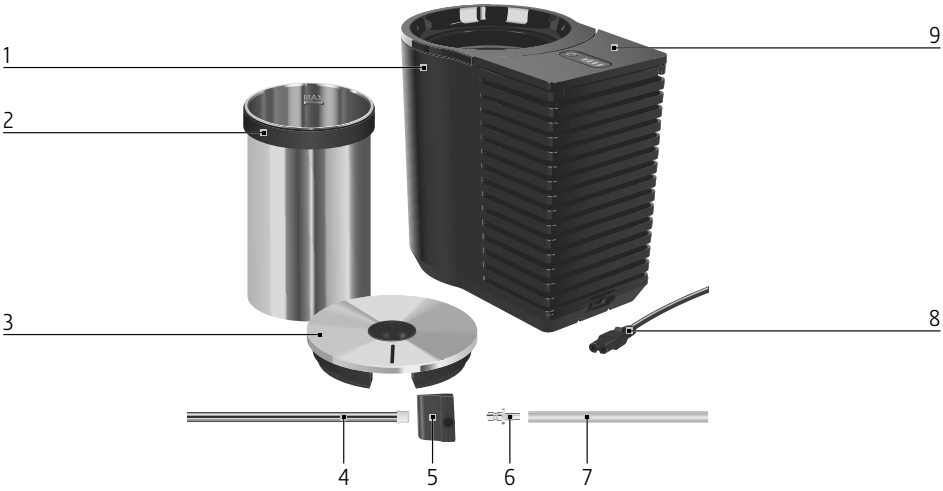

1 Cool Control
2 Edelstahlbehälter mit Silikonring
3 Deckel
4 Metallrohr
5 Adapter
6 Anschlussteil
7 Milchschlauch
8 Steckbares Netzkabel
9 Abdeckung

1 Milchfüllstandsanzeige
2 Temperaturanzeige
3 Kalibrierungstaste
4 Schnittstelle für Wireless Transmitter
5 Taste Ein/Aus ⏻

Wichtige Hinweise

Bestimmungsgemäße Verwendung

Dieses Gerät (Kaltgetränkespender) ist dazu bestimmt, im Haushalt und ähnlichen Anwendungen verwendet zu werden, beispielsweise von Kunden in Hotels, Motels und anderen Wohneinrichtungen, von Personal in Geschäften, Büros und anderen Arbeitsumgebungen. Es dient nur dazu, Milch im mitgelieferten Edelstahlbehälter kühl zu halten. Jede andere Verwendung gilt als nicht bestimmungsgemäß. JURA übernimmt keine Haftung für Folgen aus nicht bestimmungsgemäßer Verwendung.

Lesen und beachten Sie diese Bedienungsanleitung vollständig vor Gebrauch des Geräts. Eine Garantieleistung entfällt für Schäden oder Mängel, die durch Nichtbeachten der Bedienungsanleitung entstanden sind. Halten Sie diese Bedienungsanleitung beim Gerät verfügbar und geben Sie sie an nachfolgende Anwender weiter.

Zu Ihrer Sicherheit

Lesen und beachten Sie die folgenden wichtigen Sicherheitshinweise sorgfältig. So vermeiden Sie Lebensgefahr durch Stromschlag:

- Nehmen Sie nie ein Gerät mit Beschädigungen oder schadhaftem Netzkabel in Betrieb.
- Nehmen Sie das Gerät nie mit nassen Händen in Betrieb.
- Achten Sie vor der Inbetriebnahme darauf, dass das Netzkabel trocken ist.
- Schließen Sie das Gerät nur mit dem im Lieferumfang enthaltenen Netzkabel an das Wechselstromnetz an.
- Bei Hinweisen auf Beschädigungen, beispielsweise Schmorgeruch, trennen Sie das Gerät unverzüglich vom Netz und wenden Sie sich an den JURA-Service.
- Wenn das Netzkabel dieses Gerätes beschädigt wird, muss es durch ein besonderes Netzkabel ersetzt werden, das Sie direkt bei JURA oder bei einer autorisierten JURA-Servicestelle erhalten.
- Achten Sie darauf, dass sich der Cool Control und das Netzkabel nicht in der Nähe von heißen Oberflächen oder offenen Flammen befinden.

- Achten Sie darauf, dass das Netzkabel nicht eingeklemmt wird oder an scharfen Kanten scheuert.
- Öffnen und reparieren Sie das Gerät niemals selbst. Nehmen Sie keine Veränderungen am Gerät vor, die nicht in der Bedienungsanleitung beschrieben sind. Das Gerät enthält Strom führende Teile. Reparaturen dürfen ausschließlich von autorisierten JURA-Servicestellen mit Originalersatz- und -zubehörteilen durchgeführt werden.

Ein beschädigtes Gerät ist nicht sicher und kann Verletzungen und Brand verursachen. Um Schäden und damit mögliche Verletzungs- und Brandgefahren zu vermeiden:

- Achten Sie darauf, dass die Lüftungsschlitze nicht abgedeckt werden.
- Lassen Sie das Netzkabel niemals lose herabhängen. Das Netzkabel kann zur Stolperfalle werden oder beschädigt werden.
- Schützen Sie den Cool Control vor Witterungseinflüssen wie Regen, Frost und direkter Sonneneinstrahlung.
- Tauchen Sie den Cool Control, die Kabel und Anschlüsse nicht in Wasser.
- Stellen Sie den Cool Control nicht in die Spülmaschine.
- Schalten Sie Ihren Cool Control vor Reinigungsarbeiten aus und ziehen Sie den Netzstecker. Wischen Sie den Cool Control stets feucht, aber niemals nass ab und schützen Sie ihn vor dauerhaftem Spritzwasser.
- Füllen Sie die Milch, die Sie kühlen möchten, nicht direkt in das Gerät. Verwenden Sie den im Lieferumfang enthaltenen Edelstahlbehälter.
- Bewahren Sie keine explosiven Stoffe wie Spraydosen mit einem entzündbaren Treibgas in diesem Gerät auf.
- Das Gerät nur an Netzspannung gemäß Typenschild anschließen. Das Typenschild ist auf der Unterseite Ihres Cool Control angebracht. Weitere technische Daten finden Sie in dieser Bedienungsanleitung (siehe Kapitel 6 »Technische Daten«).
- Schalten Sie das Gerät bei längerer Abwesenheit aus.
- Betreiben Sie das Gerät nur unter Aufsicht.
- Kinder dürfen Reinigungs- und Wartungsarbeiten nicht ohne Aufsicht durch eine verantwortliche Person durchführen.

- Lassen Sie Kinder nicht mit dem Gerät spielen.
- Dieses Gerät kann von Kindern ab 8 Jahren und darüber sowie von Personen mit verringerten physischen, sensorischen oder mentalen Fähigkeiten oder Mangel an Erfahrung und Wissen benutzt werden, wenn sie beaufsichtigt oder bezüglich des sicheren Gebrauchs des Gerätes unterwiesen wurden und die daraus resultierenden Gefahren verstehen.

1 Vorbereiten und in Betrieb nehmen

Aufstellen und anschließen

Beachten Sie beim Aufstellen Ihres Cool Control folgende Punkte:

- Stellen Sie das Gerät auf eine feste, waagrechte, gegen Wasser unempfindliche Fläche. Die eingebaute Waage zur Bestimmung des Milchfüllstandes funktioniert nur auf einem festen Untergrund.
- Wählen Sie den Standort des Cool Control so, dass das Gerät vor Überhitzung geschützt ist. Achten Sie darauf, dass die Lüftungsschlitze nicht abgedeckt werden.
- Bevor Sie das neue Gerät in Betrieb nehmen, sollten Sie es aus hygienischen Gründen innen und außen mit einem feuchten Tuch reinigen. Spülen Sie den Edelstahlbehälter gründlich aus.

⚠ **WARNUNG**

Lebensgefahr durch Stromschlag bei Betrieb mit schadhaftem Netzkabel.

- ▸ Nehmen Sie nie ein Gerät mit Beschädigungen oder schadhaftem Netzkabel in Betrieb.

- ▸ Verbinden Sie das Netzkabel mit dem Cool Control.
- ▸ Stecken Sie den Netzstecker in eine Netzsteckdose.

Milchfüllstandsanzeige kalibrieren

Der Füllstand der Milch wird anhand des Gewichts berechnet. Aus diesem Grund müssen Sie die eingebaute Waage kalibrieren.

- ▸ Entfernen Sie den Edelstahlbehälter samt Deckel aus dem Cool Control.
- ▸ Öffnen Sie die Abdeckung.
- ▸ Drücken Sie die Taste Ein/Aus ⏻, um den Cool Control einzuschalten.
- ▸ Drücken Sie **ca. 2 Sek.** die Kalibrierungstaste, bis ein akustisches Signal ertönt.

Edelstahlbehälter vorbereiten

- ▸ Stecken Sie das Metallrohr in den Adapter.

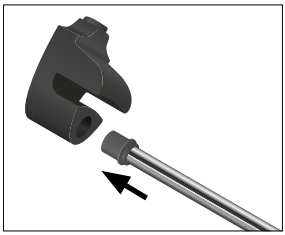

- ▸ Setzen Sie den Adapter auf den Rand des Edelstahlbehälters.

2 Milch kühlen

- ▸ Füllen Sie den Edelstahlbehälter mit **kalter** Milch.
- ▸ Setzen Sie den Edelstahlbehälter im Cool Control ein.

- Verschließen Sie den Edelstahlbehälter mit dem Deckel.
- Verbinden Sie den Milchschlauch des Kaffeevollautomaten mit dem Adapter.

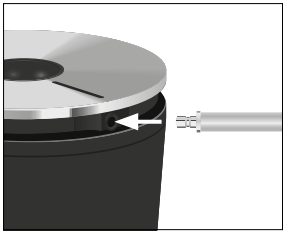

ℹ Um den Milchschlauch korrekt mit dem Adapter verbinden zu können, muss der Milchschlauch mit einem Anschlussteil ausgestattet sein.

- Drücken Sie die Taste Ein/Aus ⏻, um den Cool Control einzuschalten.

ℹ Um Energie zu sparen, wird der Kühlvorgang beendet, sobald der Edelstahlbehälter aus dem Cool Control entnommen wird.

ℹ Um den Cool Control auszuschalten, drücken Sie die Taste Ein/Aus ⏻.

ℹ Wenn Sie das Gerät außer Betrieb nehmen, ziehen Sie den Netzstecker aus der Netzsteckdose.

Informationen zum Betrieb des Cool Control

ℹ Stellen Sie keine Gegenstände auf dem Cool Control ab. Dies beeinträchtigt die eingebaute Waage zur Berechnung des Milchfüllstandes.

Milchtemperatur:

- Der Cool Control kühlt die Milch bis 25 °C unter Umgebungstemperatur, aber nicht unter 4 °C (+/–3 °C). Die Milch kann nicht gefrieren.
- Unter der Abdeckung finden Sie die Milchtemperaturanzeige. Sie können wählen zwischen »°C« und »°F «. Um zwischen den zwei Anzeigen zu wechseln, drücken Sie ca. 5 Sek. die Taste Ein/Aus ⏻.

Nach einer Zubereitung ertönt ein **akustisches Signal** und die Milchfüllstandsanzeige leuchtet rot:

- Füllen Sie **kalte** Milch in den Edelstahlbehälter.

Hinweise zur Hygiene beim Umgang mit Milch:

- Füllen Sie nicht ständig Milch nach. Bereits länger im Behälter enthaltene Milch kann schlecht sein.
- Bleibt nach Gebrauch noch Milch übrig, bewahren Sie diese in einem anderen Gefäß auf, nicht im Edelstahlbehälter.
- Wir empfehlen, den Edelstahlbehälter jeden Tag zu leeren und zu reinigen.

Optional – Cool Control mit Kaffeevollautomat verbinden (per Funkverbindung):

- Um den Cool Control per Funk mit Ihrem Kaffeevollautomaten zu verbinden, benötigen Sie den optional erhältlichen **Wireless Transmitter** von JURA. Ihr Vollautomat muss mit dem JURA **Smart Connect** ausgestattet sein. Dieses Zubehör ist im Fachhandel erhältlich.
- Ist der Edelstahlbehälter leer, wird dies im Display des Vollautomaten angezeigt.
- Beachten Sie bitte, dass Sie via Smart Connect entweder nur den Cool Control mit dem Vollautomaten oder nur eine App von JURA mit dem Vollautomaten verbinden können.

3 Reinigung und Pflege

ℹ Verwenden Sie zur Reinigung keine scharfen, scheuernden Reinigungsmittel oder harten Gegenstände. Dies kann das Gerät, die Beschichtung der Edelstahlbehälter-Aufnahme und den Edelstahlbehälter beschädigen.

ℹ Der Edelstahlbehälter, der Silikonring, der Deckel, der Adapter und das Metallrohr sind spülmaschinengeeignet.

- Ziehen Sie vor jedem Reinigen des Geräts den Netzstecker aus der Netzsteckdose.
- Reinigen Sie das Gerät innen mit einem feuchten Tuch.

- Reinigen Sie die Außenseite des Geräts mit einem feuchten Tuch.
- Entfernen Sie den Silikonring vom Edelstahlbehälter sowie das Metallrohr aus dem Adapter.
- Spülen Sie alle Einzelteile gründlich unter fließendem Wasser.

4 Milchfüllstandsanzeige kalibrieren

Der Füllstand der Milch wird anhand des Gewichts berechnet. Wenn nicht mehr die korrekte Milchfüllmenge angezeigt wird, müssen Sie die eingebaute Waage neu kalibrieren (siehe Kapitel 1 »Vorbereiten und in Betrieb nehmen – Milchfüllstandsanzeige kalibrieren«.

5 Transport und umweltgerechte Entsorgung

Transport

Bewahren Sie die Verpackung des Cool Control auf. Sie dient zum Schutz beim Transport. Reinigen Sie den Edelstahlbehälter vor dem Transport.

Entsorgung

Bitte entsorgen Sie Altgeräte umweltgerecht.

Altgeräte enthalten wertvolle recyclingfähige Materialien, die einer Verwertung zugeführt werden sollten. Entsorgen Sie Altgeräte deshalb über geeignete Sammelsysteme.

6 Technische Daten

Spannung	100–240 V ~, 50/60 Hz
Konformitätszeichen	CE Intertek GS ETL LISTED C US SAA Intertek 4003523
Leistung	25 W
Fassungsvermögen Edelstahlbehälter	1,1 l
Kabellänge	ca. 1,8 m
Gewicht	ca. 1,9 kg
Maße (B × H × T)	14,4 × 22,5 × 21,7 cm
Klimaklasse	T (für Umgebungstemperatur von + 16 °C bis + 43 °C); Kühlt bis 25 °C unter Umgebungstemperatur, aber nicht unter 4 °C (+/–3 °C).

7 JURA-Kontakte / Rechtliche Hinweise

JURA Elektroapparate AG
Kaffeeweltstrasse 10
CH-4626 Niederbuchsiten
Tel. +41 (0)62 38 98 233

Weitere Kontaktdaten für Ihr Land finden Sie online unter **www.jura.com.**

Richtlinien

Das Gerät entspricht den folgenden Richtlinien:

- 2011/65/EU (RoHS)
- 1907/2006/EG (REACH)
- 2014/35/EU (Niederspannungsrichtlinie)
- 2014/30/EU (Elektromagnetische Verträglichkeit)
- 2009/125/EG (Energierichtlinie)

Technische Änderungen

Technische Änderungen vorbehalten. Die in dieser Bedienungsanleitung verwendeten Illustrationen sind stilisiert und zeigen nicht die Originalfarben des Geräts. Ihr Gerät kann in Details abweichen.

Feedback

Ihre Meinung ist uns wichtig! Nutzen Sie die Kontaktmöglichkeiten unter www.jura.com.